感谢您购买本产品，使用前请仔细阅读说明书
为方便今后参考，请妥善保管本说明书
本说明书如有变更恕不另行通知
本公司不承担由于用户错误操作引起的事故和危害

欧比特蓝牙酒店锁S3081 BLE
使用说明书

广东欧比特科技有限公司
地址：中国广东省惠州市惠阳区新圩镇长布村欧比特科技园
电话：0752-3633501 0752-3633502 0752-3633503
传真：0752-3633600 0752-3633900
服务电话：400-834-6688
官网：www.orbitatech.com
本说明书最终解释权归广东欧比特科技有限公司所有

目录

一：产品介绍 ---------- P1
1-1：产品外观尺寸 ---------- P1
1-2：产品技术参数 ---------- P2
1-3：产品清单 ---------- P2
1-4：适用范围 ---------- P3
二：产品安装 ---------- P3
三：产品使用方法 ---------- P4
四：蓝牙锁的操作 ---------- P6
4-1:蓝牙门锁的绑定 ---------- P6
4-2:蓝牙门锁的设置 ---------- P10
五：门锁解绑/初始化
通过“解除绑定”功能初始化门锁 ---------- P11
六：产品日常维护和保养 ---------- P11
七：使用常见问题 ---------- P12

一：产品介绍

感谢您购买本公司产品，本产品型号为S3081蓝牙酒店智能锁, 采用铝合金材质。门锁坚固耐用具有较强的抗冲击、抗腐蚀、抗磨损能力。后面板采用无旋钮设计，可以通过室内上提把手进行反锁。

S3081蓝牙酒店锁可以进行组网管理，酒店方可通过WEB管理后台以及APP管理端进行管理，授权房客蓝牙开锁权限。房客到店后直接到酒店房间使用手机APP开启房门，无需再到酒店前台进行入住登记和办理房卡，极大提升房客入住体验。

S3081蓝牙酒店锁也可以通过欧比特配套的蓝牙网关进行组网，可以进行远程操控蓝牙门锁，随时查看门锁实时状态。

1-1：产品外观尺寸（单位:mm）

产品具体形态如与实物不符，请以实物为准！

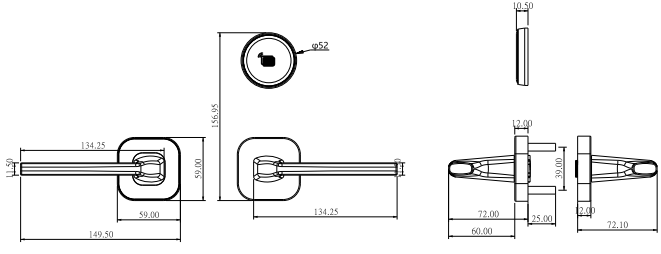

标配锁体外观尺寸(单位:mm)

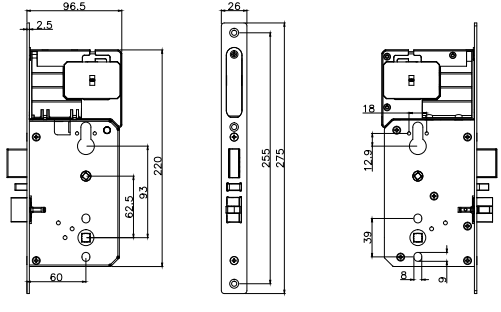

1-2：产品技术参数

面板尺寸	L52mm*W52mm*D12mm
主要材质	铝合金
工作电压	直流6V（4节AAA干电池）
工作电流	不开蓝牙小于35μA，蓝牙打开小于110μA，动态电流小于200mA
电池寿命	正常连续开启10000次左右，时间8个月左右
工作环境	温度为-20℃~60℃　　湿度为20%~90%
卡片类型	Mifare 1 card
欠压提示	当工作电压低于4.8V左右时，开门会有欠压警报，此时还能开门100次左右，注意及时更换电池
开锁记录	存储1680条开门记录（具体以实际配置为准）
开锁方式	房卡、机械钥匙、手机蓝牙APP、微信小程序
固件升级	支持OTA无线升级

1-3：产品清单

前面板组合件	*1	锁体	*1
后面板组合件	*1	锁头	*1
面罩组件	*1	后把手	*1
钥匙	通开时配置锁数量6%的钥匙，单开时每把锁配2把钥匙		
开孔图	样品锁配1张，出大货时一批配3-10张（以实际数量为准）		
电池	每把锁配4个电池		
五金安装包	*1		
扣板	*1		
扣盒	*1		
吸盘	*1		

1-4：产品适用范围

S3081门锁可应用于酒店、宾馆、医院、学校、公寓等场景，通过欧比特酒店管理系统实现对门锁的智能管理，极大节省管理时间和管理成本。

适合门厚：41-80mm
适合门型：木门、金属门、复合材质门等

二：产品安装

（安装时根据下图的数字顺序安装即可）

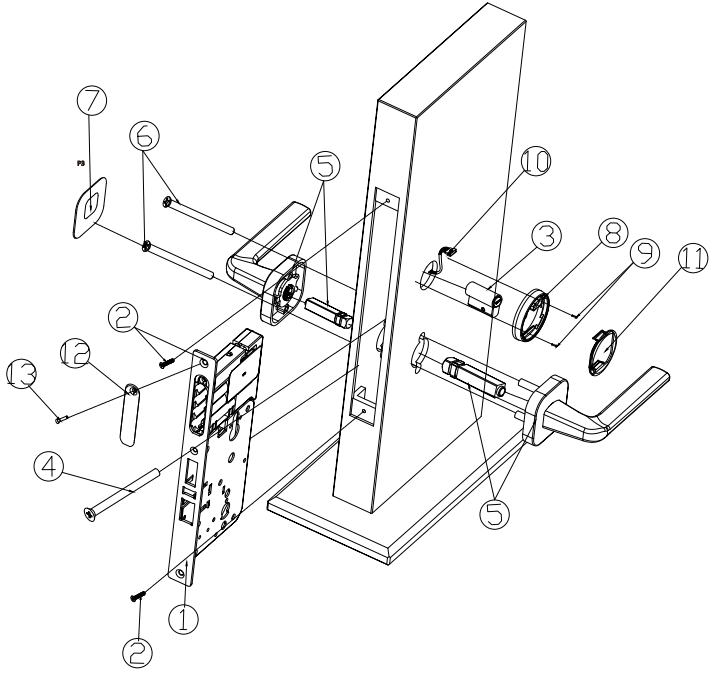

安装配件一览

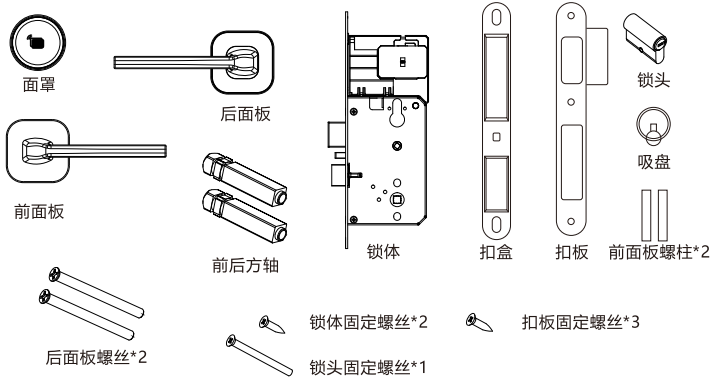

安装方法

请扫码观看安装视频

三：产品使用方法

3-1：刷卡开门：使用卡片在刷卡区域轻触，会听到”嘀“一声，指示灯亮蓝灯，此时下压把手即可开门。

3-2：房内反锁：上提后面板把手可进行室内反锁，在屋内下压把手可连反锁一起打开。（符合逃生安全要求）

(注：卡片使用前需要通过配套的管理软件和发卡机进行发卡操作，具体操作方法请参见《欧比特酒店锁系统管理软件使用操作说明书》)

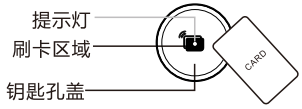

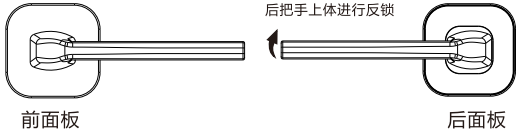

3-3：钥匙开锁

使用配套的吸盘按压在面罩上的刷卡标识上，往外拉即可将面罩盖板取下，可以看到内部的锁头，使用配套的钥匙即可开锁。对好盖板与底座的卡扣位置，往内按压即可将面罩盖板装回去。



我们提供有欧比特酒店蓝牙联网锁系统PC管理端以及APP和微信小程序端对门锁进行管理和使用。

PC管理端：登录网址https://hotel.orbitaiot.com/，账号和密码由供应商/代理商提供；

手机APP：可以在华为、荣耀、小米、OPPO、VIVO、苹果IOS市场及Googleplay等应用市场搜索“欧比特酒店管理”进行下载，在微信搜索“欧比特酒店管理”进入小程序。安卓/华为手机在浏览器上输入 www.gdorbita.com/APP/adm.apk下载安装包。

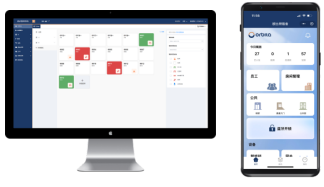

安卓手机扫码下载

微信扫码进入小程序

四：蓝牙锁的操作

4-1:蓝牙门锁的绑定

新安装的门锁默认是没有绑定蓝牙的，如果需要使用手机APP开锁，需要为房间绑定蓝牙门锁，需要使用欧比特酒店管理APP进行绑定操作。 APP可以在华为、荣耀、小米、OPPO、VIVO、苹果IOS市场及等应用市场“搜索“欧比特酒店管理”进行下载, 国外用户通过Googleplay应用市场进行下载，或使用手机浏览器扫描下方二维码下载（仅适用于安卓手机），下载安装完成后的图标如下图所示：



打开APP，使用门锁供应商提供的账号进行登录，如下图所示:



使用WEB管理端发组网卡

登录WEB管理端，在左边的菜单中选择“卡”->”设置卡”在右边的界面中选择“其他功能卡“，下拉选择”设置组网卡“。将一张房卡放到发卡机上后点击”发卡”



房间绑定蓝牙锁

操作时请打开手机的位置和蓝牙功能，并且手机在需要绑定的门锁旁边

1:打开手机上的蓝牙和位置信息；



2:点击APP上的“智能锁”按钮



3:点击右上角“+”添加门锁

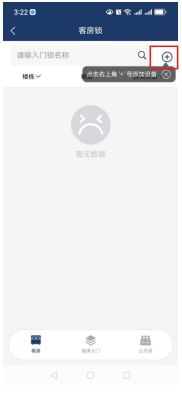

4:选择房间号，如201



5:在201的门锁上使用前面发的组网卡刷一次，门锁蓝灯常亮。设备搜索里会出现高亮显示的门锁，点击“+”即可为201绑定蓝牙锁





6:点击开锁测试检查门锁是否可以正常开启

添加蓝牙锁后会在WEB管理端的工作台界面上房间图标出现一把小锁图标，表示可以使用手机开锁，没有小锁图标的说明没有绑定蓝牙，不能使用手机开锁,只能通过发放房卡的方式开锁。根据上述步骤为每把锁逐一添加绑定。



通道大门绑定蓝牙锁

点击底部“通道大门”按钮切换到通道大门门锁列表，点击右上角“+”号进入选择通道大门界面，点击需要绑定蓝牙锁的大门进入附近的设备界面，在需要绑定的蓝牙锁上面刷一次组网卡，在界面中会出现高亮显示的门锁，点击“+”按钮完成绑定。

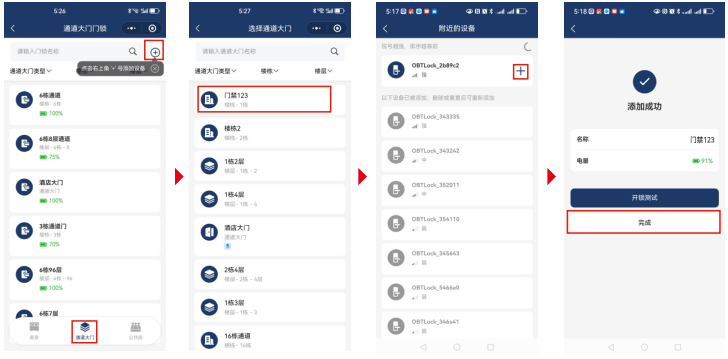

公共房绑定蓝牙锁

点击底部“公共房”按钮切换到公共房锁列表，点击右上角“+”号进入选择公共房界面，点击需要绑定蓝牙锁的大门进入附近的设备界面，在需要绑定的蓝牙锁上面刷一次组网卡，在界面中会出现高亮显示的门锁，点击“+”按钮完成绑定。

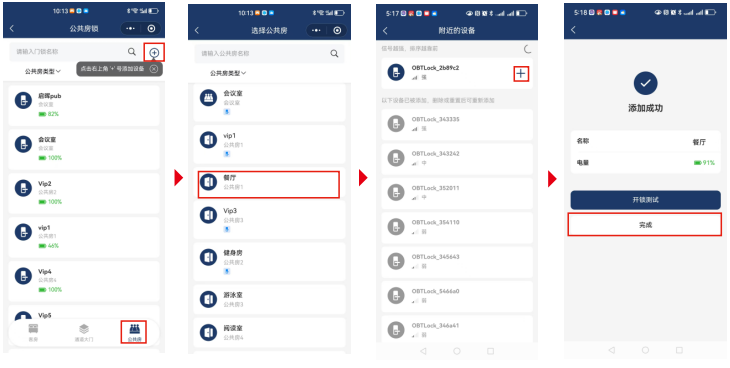

4-2:蓝牙门锁的设置

点击“智能锁”在客房锁列表中的门锁可以查看已绑定的蓝牙锁，点击可查看开门记录、更新门锁电量、更新门锁密钥、校准门锁时间、挂失房卡、设备OTA等。

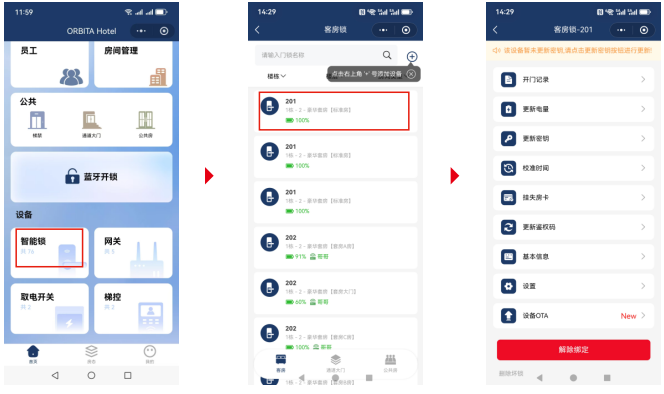



（操作时需打开手机蓝牙和位置功能，并且手机在门锁旁边）

- 查看该锁的开门记录，包括钥匙、卡、蓝牙开门
- 更新和查看门锁的电量
- 更新门锁密钥
- 校准门锁时钟，以服务器时间为准，非手机时间
- 针对已发放的员工卡的挂失
- 更新酒店的鉴权码信息
- 查看门锁的信息
- 门锁设置“应急状态”、“封闭状态”以及“门锁组网”
- 开启门锁OTA功能
- 解绑蓝牙门锁（在房间为非入住状态下操作）
- 删除坏锁（在房间为非入住状态下操作）

当门锁出故障，无法通过正常操作解除绑定可以使用该功能强制删除解绑。

五：门锁解绑/初始化

通过“解除绑定”功能初始化门锁

在手机APP管理端中操作，确保手机的蓝牙和位置功能打开且在需要解除绑定的门锁旁边。点击“智能锁”在客房锁列表中选择需要解绑的房间号，进入详情界面。点击底部的“解除绑定”按钮进行解绑。解绑后该门锁的房间信息及绑定信息将清除，可以为该锁重新绑定其他房间。



六：产品日常维护和保养

请勿让锁面与腐蚀性液体接触，以免破坏锁面的镀层；
请勿在锁把手上悬挂重物，以免造成把手错位或磨损；
门锁发出欠压警报时，请及时更换电池，更换时注意电池的±极；
清理门锁灰尘时使用清水擦拭并用干毛巾擦干，切勿使用其他有腐蚀性的清洗剂；
如遇锁体转动不流畅，请联系客服获取帮助，切勿自行拆解处理问题；
请注意妥善保管钥匙，以备不时之需；
门锁建议半年或一年检查一次，避免门锁螺丝、把手松动影响门锁正常使用。

七：使用常见问题

Q 红灯闪烁二次并发出二声哔哔声，表明此卡是其他房间门卡，或用维修卡开门时超过了规定的开门次数。

A 用正确的客人卡开门或重新发新的维修卡。

Q 红灯闪烁三次并发出三声哔哔声，表明此卡的时间与门锁的时间不匹配。

A 客人卡过期，重新发新的卡或更新门锁时间。

Q 红灯闪烁四次并发出四声哔哔声，表明此门锁还未授权。

A 发设置卡授权此门锁。

Q 红灯闪烁五次并发出五声哔哔声，表明此卡已被挂失。

A 如果之前的被挂失则无法使用，使用新卡。

Q 红灯闪烁六次并发出六声哔哔声，表明此门被反锁。

A 门锁被反锁后，只有客人卡和总控卡才能开门。

Q 红灯闪烁七次并发出七声哔哔声，表明此锁被封闭卡限开。

A 在这种情况下，只有总控卡能开此锁或用封闭卡再刷一次解限。

Q 红灯闪烁八次并发出八声哔哔声，表明此锁被来自其他系统的设置卡授权。

A 如果不知道密码，只能强制授权此锁。

Q 每次刷员工卡开锁后，门锁出现红灯闪烁伴随三声哔哔哔警报音。

A 表明该门锁电量低触发了低电量警报，需要及时更换电池。

Q 刷设置卡或组网卡或初始化卡时门锁红灯闪烁两次并响2次哔哔声。

A 表明该门锁已绑定蓝牙。